NOTICE D'INSTALLATION ET DE MAINTENANCE DES POTEAUX METALLIQUES INTERMEDIAIRES FLOODGATE

1 INFORMATIONS GÉNÉRALES.

Floodgate, ses filiales et partenaires commerciaux ne peuvent en aucun cas être tenus responsables concernant les instructions contenues dans cette notice.
La barrière anti-inondation Floodgate s'élargit et devient extensible en positionnant une série d'unités latéralement entre les poteaux amovibles.

Ce système unique peut être déployé en quelques minutes pour protéger les portes de garage, les entrées de maisons et bâtiments commerciaux.
Le système d'expansion Floodgate est adapté pour protéger autant les structures existantes que les nouvelles constructions.

Parcourez attentivement ce manuel et suivez chaque étape dans l'ordre donné.

Prêtez une attention particulière aux paragraphes accompagnés du symbole :

Les descriptifs et explications mentionnés après ce symbole demandent une attention supplémentaire et une précision dans l'installation.

Le mélange de béton utilisé pour fixer l'ancrage du poteau variera selon l'épaisseur de la dalle en béton préexistante et la nature du terrain naturel.

A ce stade du projet, il est conseillé de consulter un ingénieur spécialisé ou un architecte pour évaluer la compatibilité des produits Floodgate et les exigences en matière de règlementation.

Floodgate, ses filiales et partenaires commerciaux ne peuvent en aucun cas être tenus responsables pour des pertes ou dommages causés par une mauvaise installation ou utilisation de ses produits, ni par les conseils d'un ingénieur ou d'un architecte.

2 DESCRIPTION DES COMPOSANTS.

Les pièces présentées sur les illustrations A et B sont vendues en un seul kit qui contient également tout le matériel nécessaire.

Poteau et ancrage (numéro du kit : **FG-011-SKT)**

- Pièce n° **FG-SAS-01** (ILL A)
- Pièce n° **FG-SAS-02** (ILL A)
- Pièce n° **FG-020** (ILL B)
- Accessoires.

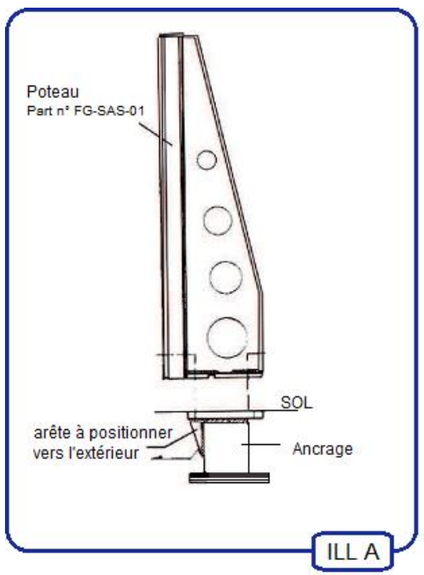

ILL A

ILL C

ILL B

3 PLANIFICATION DE PRÉINSTALLATION.

L'étude devra être réalisée par un professionnel ou un bureau d'étude.

Evaluation de la structure existante :

Avant d'installer le matériel Floodgate sur n'importe quelle structure existante, il est nécessaire de s'assurer que cette dernière soit apte à supporter la pression hydrodynamique et hydrostatique se produisant lors d'inondations (impact de la force statique et de la pression en mouvement de l'eau).

Pour compléter cette étude, les conditions suivantes doivent être validées :

1) Si la structure du bâtiment justifie des travaux de renforcement structurel du bâti
2) S'il est nécessaire d'obtenir un permis ou une autorisation administrative.

Etude anticipée à la construction :

Un plan pourra inclure le système de protection Floodgate à l'étape de conception d'un nouveau projet.
La programmation du système Floodgate dès la conception peut permettre une réduction de coût importante, plutôt que d'aménager le système ultérieurement.

Bien veiller à suivre les instructions de votre bureau d'étude ou architecte.

4 CHOIX DE LA TAILLE EXACTE DES BARRIERES.

Une fois votre étude achevée, vous devez déterminer les tailles adéquates ou les différents types de tailles des barrières Floodgate qui conviendront à vos ouvertures.

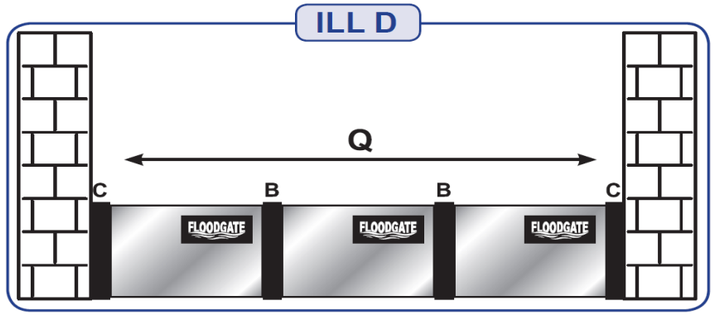

ILL D

L'extension ne devra pas dépasser les 11,5 cm de largeur.

Dans l'impossibilité de trouver la taille adéquate, nous vous recommandons de contacter votre fournisseur afin d'envisager d'autres options.
Le choix de la taille des différents panneaux doit être fait avant l'installation de poteaux d'étanchéité verticaux optionnels (FG 21 RLK) et avant l'installation de la protection.
Une fois l'ouverture mesurée (Q sur schéma ILL D), le choix des panneaux doit être fait de façon à ce que la largeur des panneaux non déployés (A sur schéma E), la largeur des poteaux plus celle des rails d'étanchéité verticaux (optionnels) si utilisés (B et C respectivement sur illustration D)

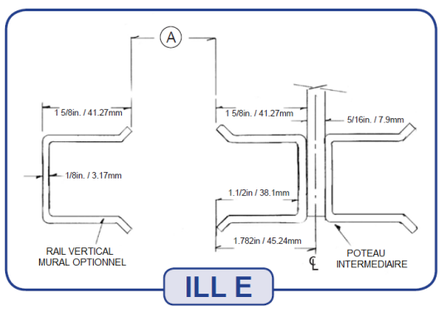

ILL E

n'excède pas la largeur d'ouverture de plus de 0,6 cm par panneau Floodgate.

Certaines maisons et bâtiments commerciaux ont des double-portes fixées à l'embrasure extérieure de la porte, gênant l'installation des unités Floodgate.

L'un des différents moyens d'adapter le système Floodgate pour éviter les obstacles est la création d'un muret compensatoire en brique ou béton de chaque côté.

5 MACONNERIE DE LA CAVITÉ DANS LE SOL

Les chapes de bêton coulées au sol varient considérablement en termes d'épaisseur et de type de béton.

Vous devez créer une cavité sous la chape de bêton existante pour pouvoir installer l'ancrage.

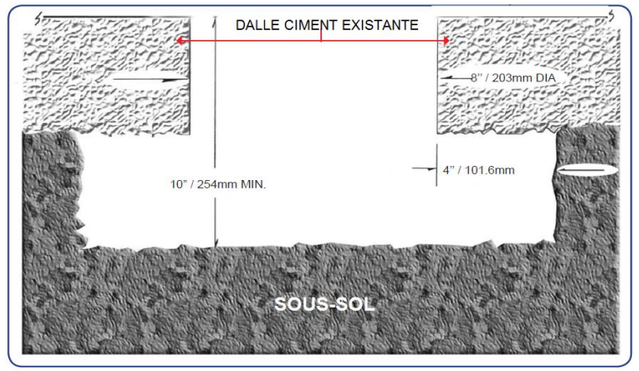

Avec ce type de travaux, le risque associé à une faible épaisseur ou une densité inappropriée du béton ou encore un béton fissuré, sera grandement réduit.

6 PRISES DE MESURES POUR L'ANCRAGE.

Un ingénieur pourra vous accompagner sur la méthode adéquate de maçonnerie. 2 méthodes reconnues (sans s'y limiter) utilisent une scie à eau à haute pression ou une perceuse à béton avec forêt au diamant.

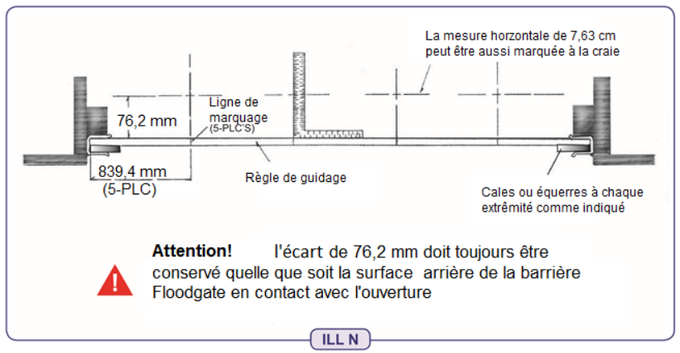

ILL N

Schéma type pour une 1 ouverture de 4,34 m de long

Utilisez une règle de guidage droite et rigide (non fournie) coupée à la mesure de la largeur de l'entrée de la porte.
Nous recommandons l'utilisation d'un angle de guidage en acier ou en aluminium de 30 x 30 x 3 mm.

PRISES DE MESURES POUR L'ANCRAGE (SUITE)

Tracez des repères le long de la règle de guidage Ces repères correspondent à l'espacement central des trous à percer. Les intervalles dépendent des unités Floodgate que vous avez prédéfinis comme étant les plus adéquats durant la phase de planification. Posez une équerre de charpentier sur le sol contre la face interne de la barre de guidage et tracez une ligne perpendiculaire. Vous obtenez ainsi le centre de chaque trou percé.

⚠ Avec ou sans rail vertical optionnel, la distance de 76,2 mm entre la ligne de marquage et le centre du trou doit être respectée quel que soit le type de revêtement au sol.

7 SCHEMA TYPE DE MESURES POUR LES ANCRAGES

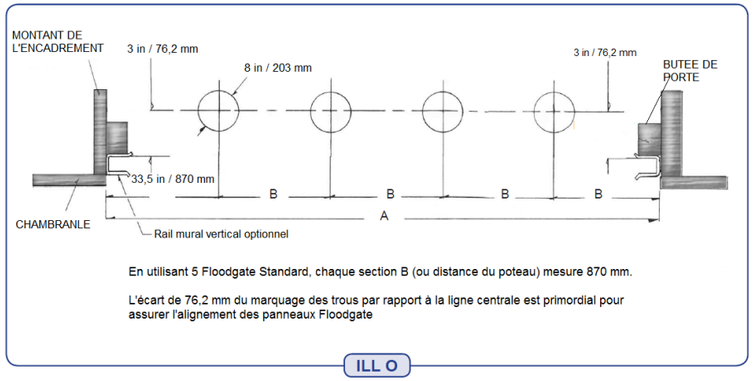

ILL O

8 ASSEMBLAGE DES EQUERRES DE NIVEAU

Lorsque les cavités sont percées et nettoyées, vous pouvez fixer les ancrages.

1. Positionnez les deux équerres de niveau en aluminium en utilisant les 4 vis à tête conique serrez avec les doigts à cette étape.
Nb : La face avant de l'ancrage est celle sur laquelle se situe la nervure de soutien (Illustration S)

2. A l'aide d'une petite équerre vérifiez que la face B (avant de l'équerre de niveau) soit bien perpendiculaire à la face A (côté de l'ancrage) - (Voir illustration ILL P et ILL Q).

3. En tenant vos équerres de niveau perpendiculaires à l'ancrage, resserrez les quatre vis de blocage.

4. Vérifiez de nouveau la perpendicularité des équerres à l'aide de votre petite équerre (Schéma ILL Q)

5. Maintenez fermement les extrémités de la barre de guidage contre le sol. Assurez-vous que chaque rainure centrale de l'équerre corresponde à un repère marqué sur la règle.

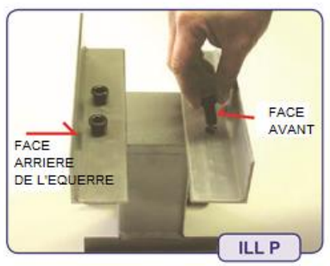

ILL P

Avant vissage, il est primordial de positionner l'équerre de niveau à l'avant de façon strictement perpendiculaire (cf ILL P et ILL Q)

Les côtés A et B doivent être perpendiculaires l'un à l'autre comme indiqué sur le schéma. (ILL Q).

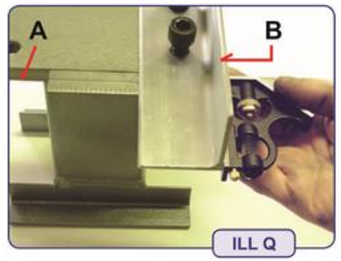

ILL Q

ILL R

9 INSERTION DU DISPOSITIF D'ANCRAGE

Remplissez le trou de béton à hauteur de 10,16 cm de profondeur et tassez-le afin qu'il soit pleinement réparti au fond du trou.

Positionnez l'ancrage dans le béton.

1. Alignez les repères centraux avant de chaque équerre sur ceux de la règle de marquage (voir Schéma T).

⚠ Assurez-vous que les deux équerres reposent bien à plat sur la surface du sol en fixant solidement les repères centraux ensemble (Schéma S).

NB : chaque ancrage est conçu avec une cavité de 7,62 x 7,62 cm qui permet à l'air de s'échapper de l'intérieur de ce conduit pendant que celui-ci se remplit de béton (Illustration R).

2. Pendant que le conduit de 7,62 x 7,62 cm se remplit, tapotez doucement la partie supérieure avec un bout de bois ou le manche d'un marteau.

⚠ Il est crucial que l'intérieur de l'ancrage soit rempli de béton pour assurer une solidité maximale.

3. Assurez-vous que la partie supérieure de l'ancrage affleure à la surface du sol.

⚠ Conservez les vis et les équerres de niveau en place au moins 24 à 48 heures, en fonction de la température, l'humidité, et la nature du sol.

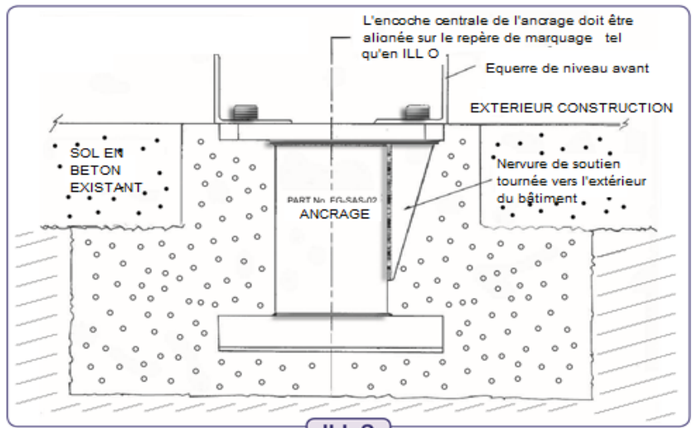

ILL S

10 MISE EN PLACE DES ANCRAGES (exemple)

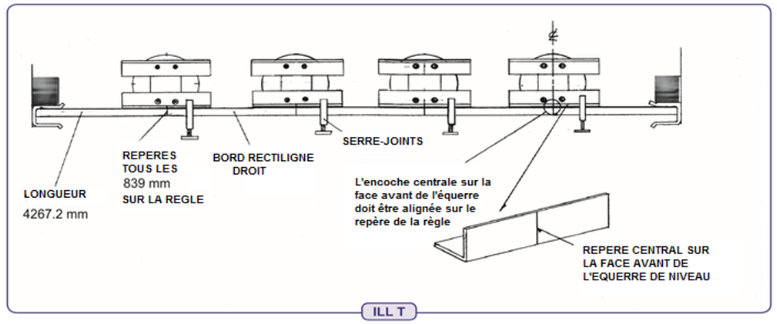

ILL T

11 ENTRETIEN ET MISE EN PLACE

Retirez le serre-joint, conservez les vis à tête cylindrique 6 pans dans un endroit sûr afin de pouvoir installer le poteau en cas d'inondation.

Protection de l'ancrage : quatre vis de protection sont fournies avec chaque ancrage. Celles-ci doivent être lubrifiées et vissées sur les trous de l'ancrage afin de protéger le filetage et permettre le trafic sur celui-ci sans dommage.

Ces dernières doivent être au ras de la partie supérieure sans dépasser et régulièrement graissées et revissées chaque fois que nécessaire.

Installation du poteau bleu :

1. Pour empêcher toute infiltration entre l'ancrage et le poteau, la rainure (ILL V) doit être enduite d'hydrofuge avant le positionnement du poteau.

2. pour éviter l'endommagement du filetage, les 4 vis à tête en acier inoxydable doivent être préalablement insérées sans forcer, avant de resserrer chacune d'entre elle avec la clé Allen fournie.

Entretenez vos surfaces de scellages en évitant tout coup ou éraflure sur la partie supérieure de l'ancrage car ces surfaces sont des zones essentielles d'étanchéité.

⚠ Le poteau bleu doit être nettoyé et séché après chaque utilisation et conservé dans un lieu au sec.

ILL U

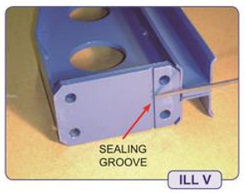

ILL V

SECURITE CONFORT
BP 20018
30404 Villeneuve-Avignon Cedex
Tél : 09.54.50.53.38.
Fax : 09.59.50.53.38.
Mail: floodgate@securiteconfort.fr
Site: http://www.floodgate.fr –
Facebook: @Floodgate.inondation